Blü

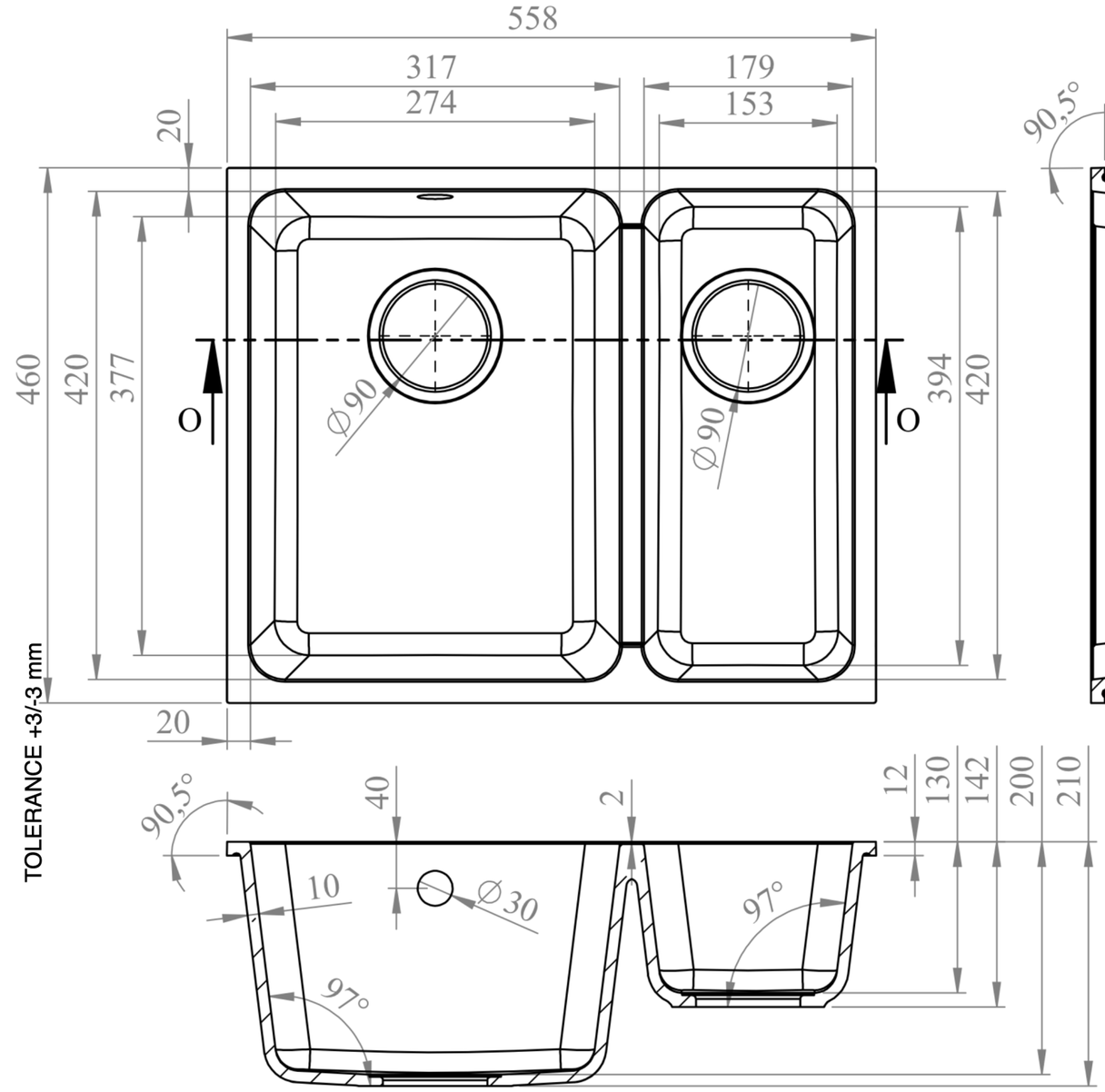
558
317
274
179
153
20
460
420
377
394
420
O
O
Ø90
Ø90
20
TOLERANCE +3/-3 mm
90,5°
40
2
12
130
142
200
210
10
Ø30
97°
97°

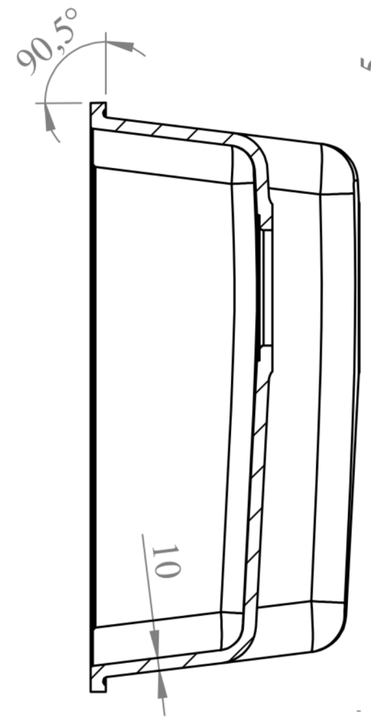
90,5°
10

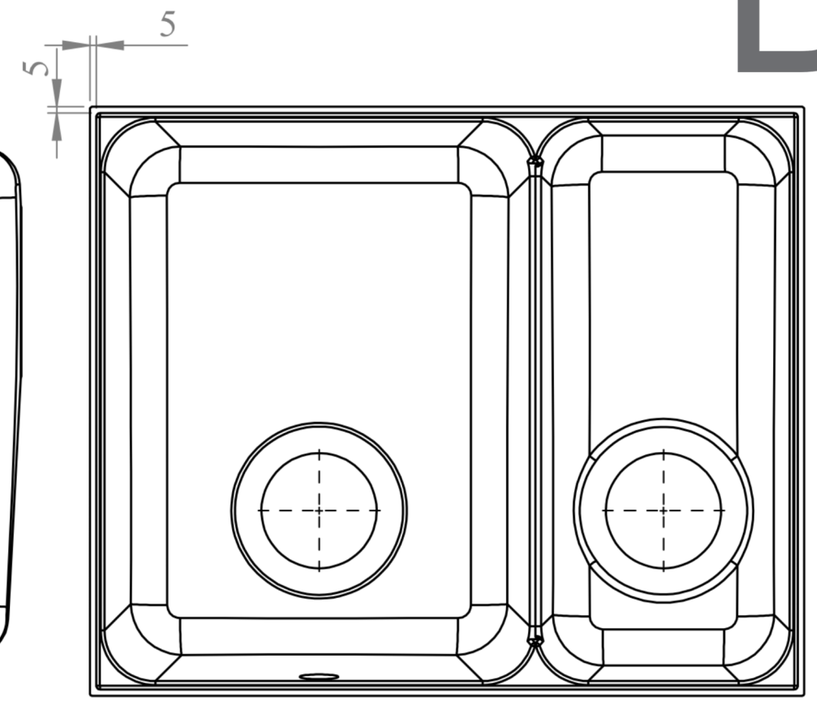
5
5

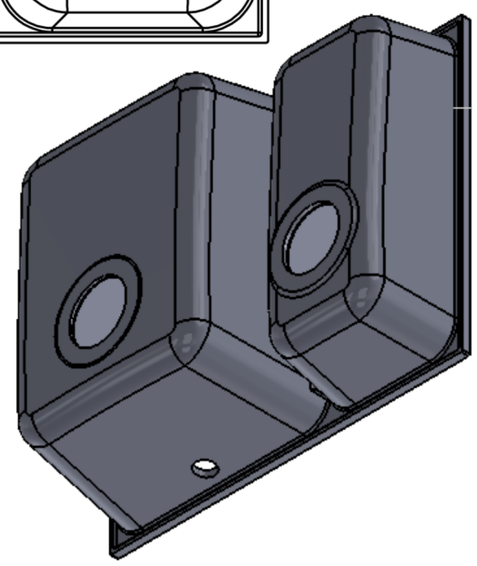

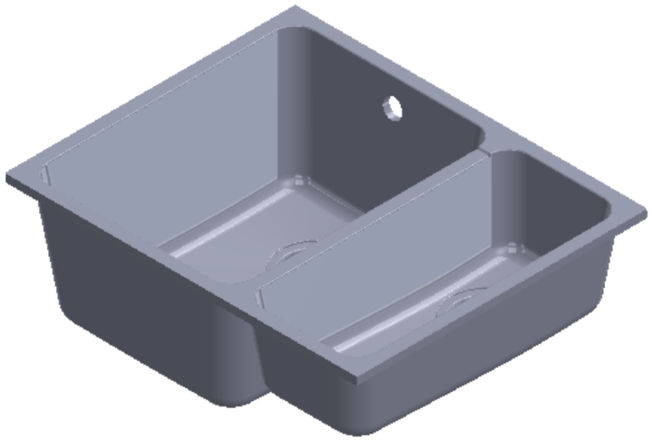

IDRO 558