Blü

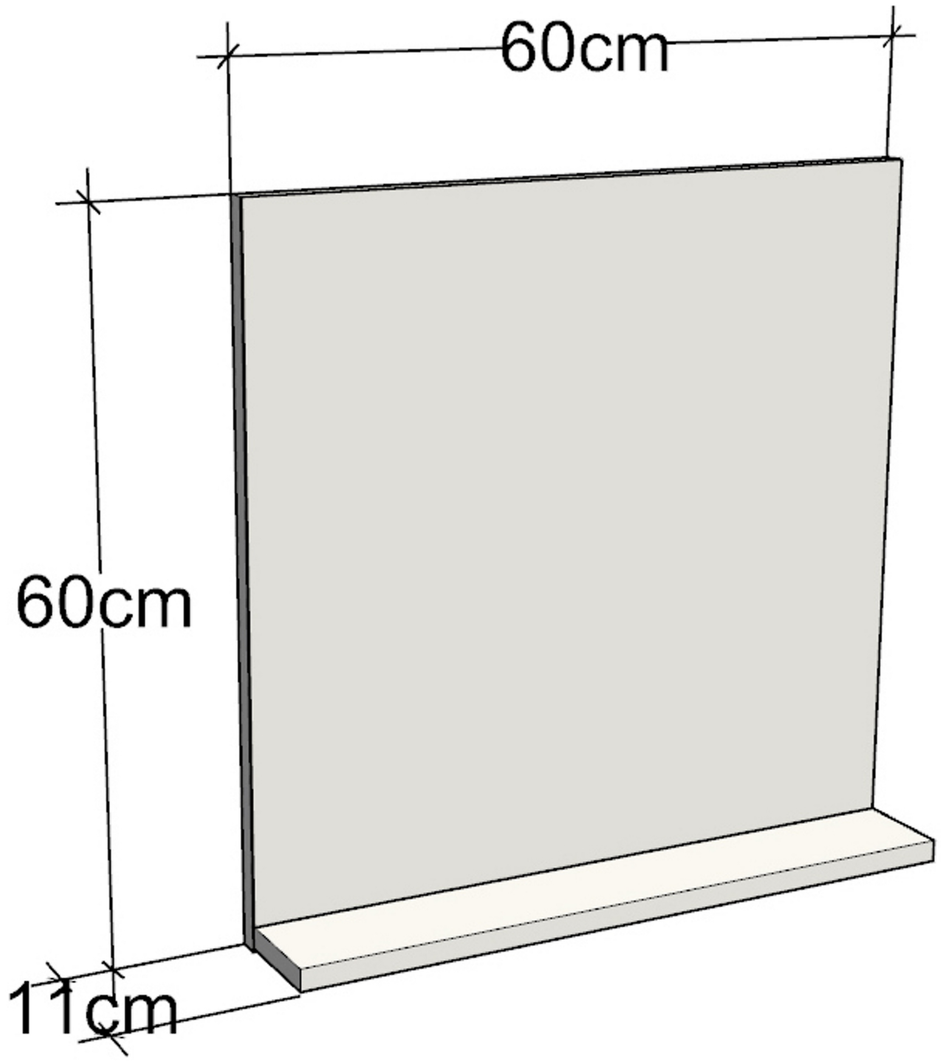

ROMA 60 x 60