Blü

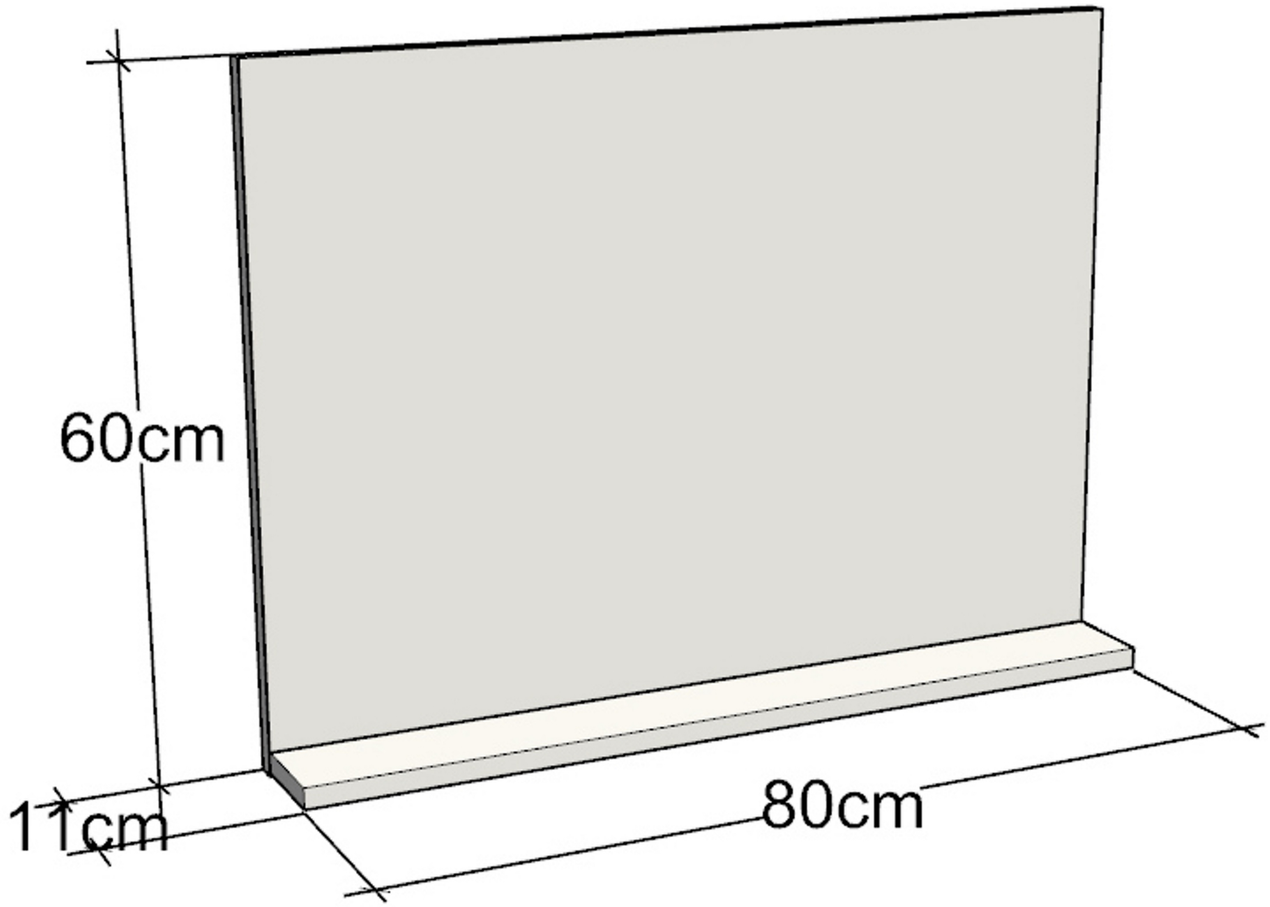

ROMA 80 x 60