Blü

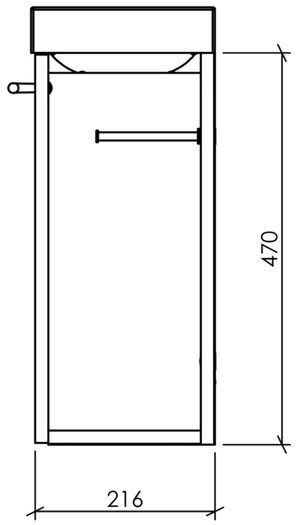

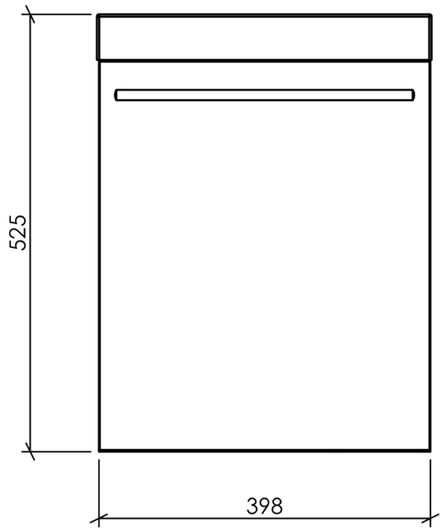

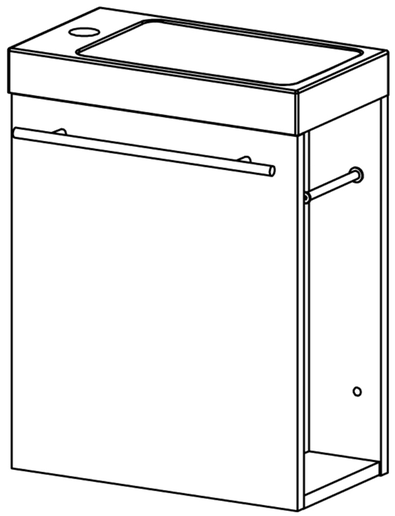

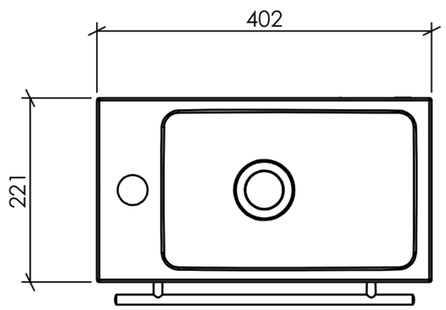

VERONA